Pro-Tech TOOLS

Dizelski infracrveni grijač Pro-Tech TOOLS

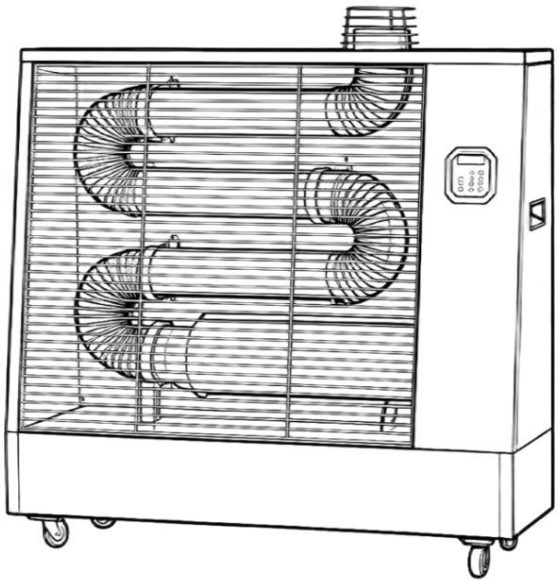

Upute za uporabu

Prijevod originalnih uputa

Molimo vas da pažljivo pročitate upute prije upotrebe i pravilno koristite proizvod.
Nakon što pročitate ovaj priručnik s uputama za proizvod, sačuvajte ga za bilo kakvu upotrebu.
Prije upotrebe potrebno je pravilno razumjeti sadržaj odjeljka "Sigurnosne mjere opreza" kako biste ispravno koristili proizvod.
Ovaj proizvod je dizajniran za standardni napon od 220-240 V AC pri 50 Hz; ne može se koristiti nijedan drugi napon.
Tvrtka zadržava pravo konačnog tumačenja parametara i sadržaja ovog priručnika s uputama.

Prednosti ovog proizvoda

1. Korištenje dalekog infracrvenog zračenja, funkcija grijanja unutarnjeg i vanjskog prostora.
-Prostor potreban za horizontalni prijenos toplinske energije na velike udaljenosti korištenjem dodatnog infracrvenog zračenja i izravnog provodljivost.
-Za razliku od konvencionalne opreme za grijanje, čini , koji provodi toplinu kroz ventilator , Funkcija dalekog infracrvenog svjetla sa super okruženje za grijanje ugodnijim i zdravijim putem zračenja, propusnosti, usisavanja i rezonancije.
2. Filterski element se koristi za uklanjanje mirisa i uređaj za uklanjanje preostalog ulja u cjevovodu.
Uređaj je opremljen sustavom koji pumpa ulje koje je preostalo u cijevi za ulje natrag u spremnik ulja kada se grijač uključi.
3. Emitira veliku količinu toplinskog zračenja u daljinu.
-Daleko infracrveno zračenje potiče ljudski metabolizam, a prijenos dalekog infracrvenog toplinskog zračenja dodatno pojačava osjećaj topline. U usporedbi s grijaćim uređajem iste snage, brzina provođenja topline je velika, što omogućuje trenutno zagrijavanje, a ravnomjerna raspodjela toplinske energije omogućuje prijenos na velike udaljenosti, što pomaže u uštedi troškova grijanja.
4. Sigurnosni uređaji
-Uređaj koristi razne sigurnosne uređaje kako bi spriječio nezgode prilikom instalacije.
(Zaštita od pregrijavanja, sigurnosni uređaj protiv kvara sigurnosnog uređaja, sigurnosni uređaj protiv rada unatrag, sigurnosni uređaj protiv paljenja, uređaj za sprječavanje eksplozije, uređaj za zaštitu od , uređaj za kontrolu izgaranja, uređaj za smanjenje tlaka ulja, pregrijavanja itd.)
5. Montažni kotači za jednostavno rukovanje
- Kotači se mogu pričvrstiti na grijač radi lakšeg pomicanja.
6. Dodirna upravljačka ploča jednostavna za korištenje
- Jednostavna za korištenje, dodirna upravljačka ploča.
7. Funkcija vremena isključivanja
8. Funkcija odabira vremena/temperature

Sigurnosne mjere

- Nepoštivanje odgovarajućih sigurnosnih mjera može rezultirati ozbiljnim tjelesnim ozljedama ili značajnom materijalnom štetom.
- Korištenje zapaljivih goriva poput benzina (može uzrokovati požar).
- Ne skladištite opasne uređaje poput tlačnih posuda u blizini grijača (može doći do eksplozije).
- Ne koristite zapaljive materijale ili plin u blizini grijalice (može doći do eksplozije ili požara).
- Grijače ne treba koristiti na neravnim površinama (prevrtanje može uzrokovati požar ili kvar).
- Ne rastavljajte uređaj radi održavanja.
- Sigurnosna mreža neće u potpunosti zaštititi djecu i starije osobe (osigurati njihovu zaštitu i nadzor).
- Prozračite zatvorene prostore 1 do 2 puta na sat, djeca i starije osobe ne bi smjele koristiti uređaj dulje vrijeme.
- Nije dovoljno samo izvući utikač (to može uzrokovati kvarove ili strujni udar, uvijek pritisnite gumb za isključivanje da biste isključili uređaj).

- Ne čistite grijač prskanjem vode ili korištenjem benzena, razrjeđivača ili alkohola, jer to može uzrokovati kvar opreme ili požar.
- Osigurajte ventilaciju, nemojte koristiti uređaj u zatvorenim prostorima, uskim prostorima, mjestima koja se ne mogu prozračiti (koja može dovesti do trovanja plinom).
- Dopunjavanje goriva mora se obaviti dok je vozilo zaustavljeno.
- Ne koristite oštećene utikače ili labave utičnice sa slabim kontaktom i ne dodirujte utikače mokrim rukama (to može uzrokovati strujni udar, kratki spoj ili požar).
- Pazite na vodu unutar proizvoda (nemojte prolijevati vodu po proizvodu tijekom upotrebe, to može dovesti do požara ili strujnog udara)

- Ne pomičite proizvod tijekom upotrebe (može uzrokovati opekline ili požar, morate zaustaviti stroj i isključiti napajanje dok temperatura uređaja ne padne).
- Ne koristite prije spavanja ili pri odlasku (ako dulje vrijeme ne prozračujete, može doći do nedostatka kisika).
- Ne koristite ga za druge svrhe osim grijanja (npr. sušenje rublja i druge namjene mogu uzrokovati požar).
- Ne dodirujte dijelove visoke temperature tijekom upotrebe (tijekom rada ili nakon isključivanja, površina proizvoda je vruća, ne dodirujte Imam Priama).
- Koristite utičnicu izmjenične struje od 230 V.
- Pravovremeno uklonite prašinu s utikača i čvrsto ga uključite.

• Ne spajajte utikač u struju niti koristite kombiniranu utičnicu (opasnost od strujnog udara ili požara).
• Nemojte uvijati žice niti stavljati teške predmete na njih (to može uzrokovati strujni udar ili požar).
• Morate koristiti utičnice s uzemljenjem.
• Ne koristite ovaj proizvod u tuševima, kupaonicama, bazenima itd. (može doći do strujnog udara).
• Ne stavljajte zapaljive predmete poput zavjesa, tepiha, toaletnog papira i drugih zapaljivih materijala na ovaj proizvod.
• Ne umećite nikakve predmete u uređaj, ne udarajte ga niti ga dirajte nakon upotrebe (može uzrokovati požar ili ozljede). električna struja).
• Ne stavljajte zapaljive predmete poput plastičnih vrećica na proizvod niti ga prekrivajte bilo kakvim predmetima (to može uzrokovati požar ili opekline)
• Držite ga dalje od vrućih i vlažnih mjesta i čuvajte ga na suhom mjestu u zatvorenom prostoru.
• Provjerite ima li curenja ulja; ako je tako, odmah ih uklonite (to može uzrokovati požar).
• Ne stavljajte kućanske aparate u blizinu grijalice (visoka temperatura može oštetiti uređaj).
• Nakon dugotrajnog skladištenja i prije upotrebe, pravovremeno očistite uređaj od prašine (previše prašine može uzrokovati požar).
• Koristite redovne kanale za kupnju standardnog dizela (dizel loše kvalitete može dovesti do nepotpunog izgaranja ili kvara opreme)
• Ne dodirujte ventilacijski otvor ili zaštitnu mrežicu (može doći do stvaranja čađe).
• Isključite uređaj iz napajanja u slučaju grmljavine ili ako se dulje vrijeme ne koristi (može doći do strujnog udara, curenja). struja ili požar).
• Prilikom dolijevanja goriva, nemojte ulijevati strane predmete ili druge tekućine u spremnik.
• Ne koristiti u područjima onečišćenim uljem.
• Ako se uređaj ne koristi dulje vrijeme, očistite dizel u spremniku za gorivo i pohranite ga na hladnom i suhom mjestu. Ako se uređaj ne koristi dulje vrijeme, mlaznica se može začepiti ili vlaga može oštetiti upravljačku ploču.
• Situaciju s prekomjernim točenjem goriva ili slučajnim prolijevanjem dizela oko spremnika goriva, što rezultira kapanjem dizela, ne treba miješati s curenjem iz spremnika goriva.
• Ovisno o stanju proizvoda (oštećene mlaznice, problemi s kvalitetom goriva itd.), ponekad može doći do blage eksplozije. • Ako je površina kabela za napajanje oštećena, obratite se servisnom centru radi zamjene. (Može uzrokovati strujni udar ili požar)
• Možete osjetiti miris goriva kada ga prvi put uključite. Grijač ulja može osjetiti miris goriva kada ga uključite ili isključite.

Mjere opreza i postupci instalacije

• Instalirajte na mjestu s prikladnim električnim priključcima i dobrom ventilacijom.
• Izbjegavajte izravnu sunčevu svjetlost i ne postavljajte na mjesta sa zapaljivim plinovima. (To može uzrokovati nepravilan rad ili vatra).
• Postavite na vidljivo mjesto (iz sigurnosnih razloga).
• Ne koristite na mjestima gdje je temperatura previsoka.
• Za spajanje na napajanje koristite standardnu utičnicu.
• Osigurajte sigurnu udaljenost prilikom korištenja: Lijeva i desna strana grijača, stražnja strana, trebaju biti udaljene najmanje 20 cm od zidova i svih okolnih predmeta. Prednja i gornja strana grijača trebaju biti udaljene najmanje 1,5 m od zidova i svih okolnih predmeta.

• Postavite na razinu poda i pričvrstite kočnicu kotača.
• Donji dio je opremljen univerzalnim pomičnim kotačem koji ne osigurava kočnicu i naginje se prema dolje kada je teren nagnut.

Građevinarstvo

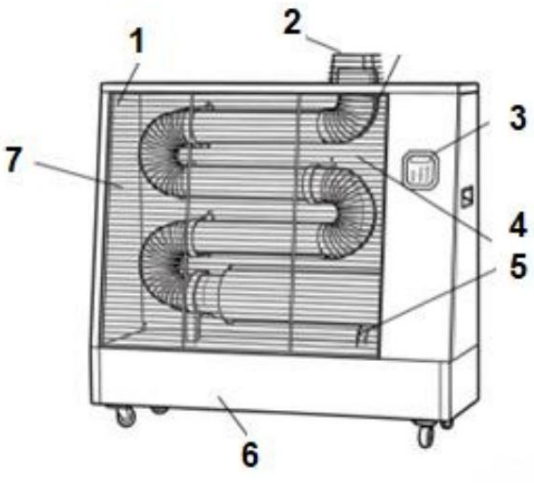

1. Bočni reflektor
2. Ispušni otvor
3. Upravljačka ploča
4. Unutarnji reflektor
5. Donji reflektor
6. Spremnik goriva
7. Zaštitna mrežasta navlaka

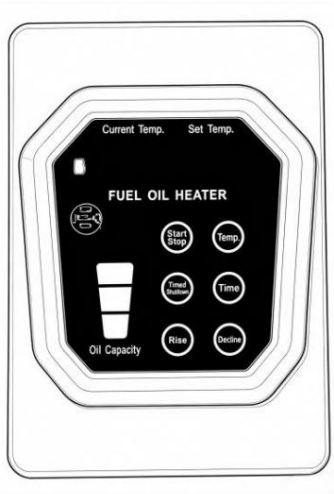

Upravljačka ploča

1. (START/STOP) TIPKA ZA NAPAJANJE Uključuje
i isključuje uređaj, pokreće ga i zaustavlja.
2. (TEMP) TERMOSTATSKA REGULACIJA Pritisnite
gumb za podešavanje temperature i pomoću gumba „gore“ i „dolje“ postavite željenu temperaturu. 3. RAD S TAJMEROM
Vrijeme grijanja, postavite
duljinu ciklusa grijanja.
4. TIPKE SA STRELICAMA (POVIŠENJE/SMANJENJE) ZA POSTAVLJANJE FUNKCIJA
Ove se tipke koriste za postavljanje željene temperature i duljine ciklusa grijanja. 5. VREMENSKI OGRANIČENO ISKLJUČIVANJE
Ova tipka aktivira ili deaktivira funkciju timera za spavanje.

Kako koristiti

Pokreni

1. Pritisnite tipku „START/STOP“ za uključivanje. Grijač će se pokrenuti nakon zvučnog signala. Za isključivanje ponovno pritisnite tipku START/STOP.
2. Pritisnite tipku „Temp“/„Time“ i odaberite temperaturu i ciklus grijanja. Temperatura se može postaviti u rasponu od 0-40°C. Ciklus grijanja može se postaviti u rasponu od 5-25 minuta (30 minuta po ciklusu).
3. Pritisnite gumb za podešavanje „RISE“/„DECLINE“ za postavljanje željene temperature i vremena. Postavite temperaturu višu od sobne temperature.

Temperaturu postavljate u koracima od 1 °C. Trajanje grijanja postavljate u koracima od 5 minuta.

BILJEŠKA!

Nakon aktiviranja, zadani način rada grijača je rad termostatom. Grijač se također može postaviti da radi kontinuirano.
U ovom slučaju, ciklus grijanja se ne uzima u obzir.

VREMENSKI OGRANIČENO ISKLJUČENJE

Ako želite da se grijač automatski uključuje i isključuje, možete koristiti mjerač vremena za spavanje. Za aktiviranje mjerača vremena pritisnite gumb TIMER.
Zatim pomoću strelica odaberite željeno odgađanje isključivanja. Minimalno odgađanje je 1 sat, a maksimalno 24 sata.
Kada se uređaj isključi, sve funkcije timera se resetiraju i po potrebi ih je potrebno ponovno postaviti.

Imajte na umu da prilikom
prvog punjenja goriva ili kada je razina goriva u spremniku niska, elektronička pumpa može lako udahnuti zrak. U slučaju kvara paljenja, grijač mora neprestano raditi dok se ne upali (uglavnom 3 do 5 puta, solenoidni ventil će se automatski isključiti).

Isključivanje grijača

1. Tijekom rada pritisnite gumb za uključivanje/isključivanje 2. Za
hlađenje plamenika nakon što je isključen, motor ventilatora će nastaviti raditi 5 minuta.
3. Nakon što se motor ventilatora potpuno zaustavi, iskopčajte kabel za napajanje.

Sigurna dijagnostička metoda

OPREZ! Ako se grijač isključi zbog aktiviranja sigurnosnih sustava, temeljito prozračite grijani prostor kako biste uklonili sve ispušne plinove ili pare goriva. Ako se dogodi iznimka, analizirajte uzrok i poduzmite korektivne mjere.

OPIS POGREŠKE	MOGUĆI UZROK	KOREKTIVNE MJERE
E1 GREŠKA PLAMENIKA Grijač će pokušati pokrenuti dva puta, a zatim će prikazati ovu poruku o pogrešci.	U pumpi za gorivo ima zraka.	Pokušajte 3 do 5 puta, Automatski ispuh s elektromagnetskim ventilom
	Filter goriva je začepljen.	Provjerite stanje filtera goriva i zamijenite ga ako nije potpuno žut.
	Filter goriva i mlaznica su začepljeni.	Ako je filter goriva zamijenjen, a uređaj se i dalje ne pokreće aktivira, mlaznica je najvjerojatnije začepljena i potrebno ju je zamijeniti.
E2 GREŠKA SENZORA PLAMENA	Senzor plamena detektira svjetlo prije nego što aktiviranjem plamenika	Provjerite je li senzor plamena ispravno postavljen. Senzor također može biti oštećen.
E3 GREŠKA SENZORA TEMPERATURE	Senzor temperature je vjerojatno oštećen.	Grijač se može nastaviti koristiti u načinu rada s vremenskim upravljanjem ili je potrebno popraviti temperaturni senzor.
E4 POGREŠKA ZBOG UDARA ILI NAGIBA	Ako je uređaj nagnut više od 30° ili je izložen jakom udarcu ili vibraciji. Grijač je deaktiviran sigurnosnim sustavima	Postavite grijač
E5 POGREŠKA PREGRIJAVANJA	Kada temperatura na vrhu grijaćeg elementa prijeđe 105°C. Grijač je onemogućeno sigurnosnim sustavima	Nakon što se uređaj ohladi, automatski će se ponovno pokrenuti.
E6 SENZOR RAZINE GORIVA	Upaljena je lampica za gorivo. Gorivo je pri kraju ili je spremnik prazan.	Napunite dizelom ili kerozinom.

Dnevni pregled, održavanje i mjere opreza

Provjerite ima li curenja goriva

-U slučaju curenja goriva iz spremnika goriva ili drugih dijelova, obratite se servisu.
- Očistite gorivo koje se slučajno prolije tijekom točenja.

Redovito čistite filter unutar otvora za punjenje (filter goriva može se očistiti namakanjem u čisti petrolej).

Čišćenje senzora plamena (CdS fotoćelija)

-Sonda senzora plamena je neosjetljiva zbog naslaga ugljika na svojoj površini.
-Uklonite fotoćeliju postavljenu ispod motora.
-Naslage ugljika na sondi fotoćelije moraju se očistiti čistom krpom i vratiti na prvobitno mjesto.
- Provjerite je li fotoćelija potpuno umetnuta.

Redoviti pregled i čišćenje smanjit će potrebu za održavanjem i održati vaše grijalice u dobrom radnom stanju. Ako je potrebno zamijeniti kabel za napajanje, to mora učiniti proizvođač ili njegov zastupnik kako bi se izbjegla sigurnosna opasnost.

Prije bilo kakvog podešavanja, servisiranja ili održavanja, isključite uređaj iz utičnice.

-Održavajte grijač čistim, posebno rešetku motora i lopatice ventilatora.
- Grijač čuvajte na suhom, čistom i sigurnom mjestu, izvan dohvata djece.
- Grijač treba pregledati kvalificirani tehničar barem jednom godišnje.
- Često provjeravajte dovod goriva i njegove vijčane spojeve
- Popravke smije obavljati samo propisno obučena i kvalificirana osoba.

Tehnički podaci

Model	DH-15E	DH-20E
Toplinska snaga	13 kW	16 kW
Vrsta goriva	Dizel, kerozin	Dizel, kerozin
Potrošnja goriva	1,03 L/h	1,26 l/h
Napajanje	220-240 V~50 Hz	220-240 V ~ 50 Hz
Potrošnja snage motora	120 W	120 W
Razina pokrivenosti	IPX4	IPX4